BEISSBARTH
MESSBAR BESSER

BREMSENPRÜFUNG PKW

Version 2025.07.03 – Preise auf Anfrage

www.beissbarth.com

Pkw-Bremsenprüfstand BD 4332

Max. Prüflast/Achse 2,5 t, Prüfgeschwindigkeit 5,2 km/h, Speed-Sensoren | ASA-Livestream-Schnittstelle, Analoganzeige mit LCD-Anzeigeset und Wandhalterung | elektromagnetische Motorbremse, Allradkit, Rollenbreite 700 mm, Erweiterungsmöglichkeit zur Prüfstraße | Neu! Power-Box inklusive!

Artikelnummer: 1 691 600 648

Neu! Die BD-Pkw-Serie jetzt mit Power-Box

BD-Pkw-Bremsenprüfstände sind richtlinienkonform und für die Hauptuntersuchung geeignet. Gleichzeitig sind sie modulare Hilfsmittel bei Diagnosen, Reparatur- und Service-Arbeiten in der Werkstatt. Ganz nach Kundenanforderung kann der Bremsenprüfstand zur Prüfstraße mit Fahrwerkanalyse ausgebaut werden. Bedienung, Visualisierung und Bewertung von Prüfergebnissen erfolgt über Analoganzeige oder PC.

Einfach den Werkstatt-PC nutzen

- Die neuen BD-Kits vergrößern die Zahl der Anschlussmöglichkeiten der BD-Serie. Das integrierte PC-Kit ist für den Einbau in der neuen Beissbarth Power-Box konzipiert und ermöglicht die direkte Verbindung zum Werkstatt-PC.

Mehr Service, mehr Kunden

Um den Bremsenservice noch einfacher und schneller zu machen, lassen sich die BD-Pkw-Serie und die neue Beissbarth Power-Box um leistungsstarkes Zubehör ergänzen:

- Standsäule für Power-Box
- PC-Fahrwagen
- LCD-Anzeigeset für Anzeigeeinheit
- PC-Kits (integriert oder extern) Professional IR
- Pedalkraftsensor (Funk-Version)
- Rollenabdeckbleche
- IR-Fernbedienung

Zugriff auf zahlreiche Funktionen durch Einbindung des Werkstatt-PC

- Visualisierung von Prüfabläufen und Ergebnissen über Monitor
- Automatischer Ausdruck der Prüfprotokolle
- Schnelle Erweiterung zur Prüfstraße möglich

Beissbarth Power-Box für BD-Bremsenprüfstände

- Power-Box: der praktische neue Schaltschrank
- Alle Elektronik jetzt kompakt und sicher verstaut
- Alle elektronischen Komponenten sicher verstaut in einem robusten und leicht zugänglichen Gehäuse
- Leicht erkennbare und zugängliche ASA-Livestream-Schnittstelle im Gehäuse integriert
- 230-V-Steckdose am Prüfgerät für Laptop von Servicetechniker und Prüfer (Separate Zuleitung durch autorisierten Techniker notwendig)
- Leicht zugänglicher Hauptschalter mit Not-Aus-Funktion
- Wandmontage (Serie) oder Standsäule (optional)

ASA-Livestream

- Die ASA-Schnittstelle ermöglicht den Datenaustausch zwischen Bremsenprüfständen und Produktivsystemen der Prüforganisationen. Während der Prüfungen ist die Einbindung in ein anderes Werkstattnetz nicht gestattet. Für die Stromversorgung während der Prüfung wird eine 230-V-Steckdose benötigt.

Vier Möglichkeiten der PC-Anbindung für BD-Kits:

Zum Betrieb der BD-Kits über PC wird ein PC-Kit benötigt

- Integriertes ICperform PC-Kit mit ICperform Software Lizenz und Tablet App Lizenz (Art.-Nr. 1 691 601 964)
- Externes ICperform PC-Kit mit ICperform Software Lizenz und Tablet App Lizenz (Art.-Nr. 1 691 601 965)
- Integriertes ICperform PC-Kit - IR mit ICperform Software Lizenz (Art.-Nr. 1 691 601 963)
- Externes ICperform PC-Kit - IR mit ICperform Software Lizenz

Pkw-Bremsenprüfstand BD 4132

Max. Prüflast/Achse 2,5 t, Prüfgeschwindigkeit 5,2 km/h, Speed-Sensoren | ASA-Livestream-Schnittstelle, ohne Analoganzeige, flexible Lösung über Kunden-PC (PC-Kit wird benötigt) | elektromagnetische Motorbremse, Allradkit, Rollenbreite 700 mm | Erweiterungsmöglichkeit zur Prüfstraße | Neu! Power-Box inklusive!

Artikelnummer: 1 691 600 642

Neu! Die BD-Pkw-Serie jetzt mit Power-Box

BD-Pkw-Bremsenprüfstände sind richtlinienkonform und für die Hauptuntersuchung geeignet. Gleichzeitig sind sie modulare Hilfsmittel bei Diagnosen, Reparatur- und Service-Arbeiten in der Werkstatt. Ganz nach Kundenanforderung kann der Bremsenprüfstand zur Prüfstraße mit Fahrwerkanalyse ausgebaut werden. Bedienung, Visualisierung und Bewertung von Prüfergebnissen erfolgt über Analoganzeige oder PC.

Einfach den Werkstatt-PC nutzen

- Das integrierte PC-Kit ist für den Einbau in der neuen Beissbarth Power-Box konzipiert und ermöglicht die direkte Verbindung zum Werkstatt-PC.

Mehr Service, mehr Kunden

Leistungsstarkes Zubehör:

- Standsäule für Power-Box
- PC-Fahrwagen
- LCD-Anzeigeset für Anzeigeeinheit
- PC-Kits (integriert oder extern) Professional IR
- Pedalkraftsensor (Funk-Version)
- Rollenabdeckbleche
- IR-Fernbedienung

Zugriff auf zahlreiche Funktionen durch Einbindung des Werkstatt-PC

- Visualisierung von Prüfabläufen und Ergebnissen über Monitor
- Automatischer Ausdruck der Prüfprotokolle
- Schnelle Erweiterung zur Prüfstraße möglich

Beissbarth Power-Box für BD-Bremsenprüfstände

- Power-Box: der praktische neue Schaltschrank
- Alle Elektronik jetzt kompakt und sicher verstaut
- Alle elektronischen Komponenten sicher verstaut in einem robusten und leicht zugänglichen Gehäuse
- Leicht erkennbare und zugängliche ASA-Livestream-Schnittstelle im Gehäuse integriert
- K230-V-Steckdose am Prüfgerät für Laptop von Servicetechniker und Prüfer (Separate Zuleitung durch autorisierten Techniker notwendig)
- Leicht zugänglicher Hauptschalter mit Not-Aus-Funktion
- Wandmontage (Serie) oder Standsäule (optional)

ASA-Livestream

- Die ASA-Schnittstelle ermöglicht den Datenaustausch zwischen Bremsenprüfständen und Produktivsystemen der Prüforganisationen. Während der Prüfungen ist die Einbindung in ein anderes Werkstattnetz nicht gestattet. Für die Stromversorgung während der Prüfung wird eine 230-V-Steckdose benötigt.

Vier Möglichkeiten der PC-Anbindung für BD-Kits:

Zum Betrieb der BD-Kits wird ein PC-Kit benötigt.

- Integriertes ICperform PC-Kit mit ICperform Software Lizenz und Tablet App Lizenz (Art.-Nr. 1 691 601 964)
- Externes ICperform PC-Kit mit ICperform Software Lizenz und Tablet App Lizenz (Art.-Nr. 1 691 601 965)
- Integriertes ICperform PC-Kit - IR mit ICperform Software Lizenz (Art.-Nr. 1 691 601 963)
- Externes ICperform PC-Kit - IR mit ICperform Software Lizenz (Art.-Nr. 1 691 601 966)

Integriertes ICperform PC-Kit mit ICperform Software Lizenz und Tablet App Lizenz

PC-Anschluss-Kit für den Einbau im neuen Steuerschrank, direkte Verbindung zum PC mit USB-Kabel (bis ca. 1,5 m), USB-Platine für Steuerschrank, USB-Kabel, Lizenzen für ICperfrom Garage Car Software und Tablet App (nicht für Prüfstraße)

Artikelnummer: 1 691 601 964

Externes ICperform PC-Kit mit ICperform Software Lizenz und Tablet App Lizenz

PC-Anschluss-Kit mit BUS-Kabel für größere Entfernungen (Standard 15 m, optional bis 30 m), USB-Box, USB-Kabel, Lizenzen für Icperform Garage Car Software und Tablet App (nicht für Prüfstraße)
Artikelnummer: 1 691 601 965

Integriertes ICperform PC-Kit - IR mit Fernbedienung und ICperform Software Lizenz

PC-Anschluss-Kit für den Einbau im neuen Steuerschrank, direkte Verbindung zum PC mit USB-Kabel (bis ca. 1,5 m), USB-Platine für Steuerschrank, USB-Kabel, Fernbedienung, Lizenz für ICperform Garage Car Software (nicht für Prüfstraße) | Systemvoraussetzung für Fernbedienung: serielle PC-Schnittstelle

Artikelnummer: 1 691 601 963

Externes ICperform PC-Kit - IR mit Fernbedienung und ICperform Software Lizenz

PC-Anschluss-Kit mit BUS-Kabel für größere Entfernungen (Standard 15 m, optional bis 30 m), USB-Box, USB-Kabel, Fernbedienung, Lizenz für ICperfrom Garage Car Software (nicht für Prüfstraße) | Systemvoraussetzung für Fernbedienung: serielle PC-Schnittstelle

Artikelnummer: 1 691 601 966

ICperform Software und Lizenz Pkw

Artikelnummer: 1 691 601 961

Tablet App Lizenz Pkw

ICperform und PC erforderlich
Artikelnummer: 1 691 601 962

Fernbedienung

in einigen SW-Kits inklusive, aber auch separat erhältlich | inkl. Batterie
Artikelnummer: 1 691 701 018

Empfänger für Fernbedienung

in die Analoganzeige integriert | bereits in einigen SW-Kits inklusive, aber auch separat erhältlich
Artikelnummer: 1 693 770 001

Batterie für IR-Sender

Artikelnummer: 1 693 770 040

Verlängerungskabel für IR Empfänger | 10 m

Ermöglicht Flexibilität bei der Position des IR-Empfängers (bis 10 m)
Artikelnummer: 1 691 603 000

Fernbedienung und Empfänger

inkl. Batterie
Artikelnummer: 1 691 701 311

PC-Fahrwagen Standard | leer

Der Fahrwagen ermöglicht die beste Anordnung und Positionierung aller PC-Komponenten | Leerer Wagen! Um eine PC-Komponente hinzuzufügen, können Sie zusätzlich Art. 1 691 810 743 bestellen.
Artikelnummer: 1 691 811 250

Prüfstraßen-PC

PC kann auch vor Ort gekauft werden | Bitte achten Sie auf die Mindestanforderung: • Betriebssystem: Windows 7, Windows 10, 64 Bit • Prozessor: Celeron 2.7 GHz • Arbeitsspeicher: 4 GB • Festspeicher: 500 GB • Serielle Schnittstellen: 2 x RS232 (COM)

Artikelnummer: 1 691 810 703

Systemanforderungen bei Nutzung von eigenem PC:

- Betriebssystem: Windows 7, Windows 10, 64 Bit
- Prozessor: Celeron 2.7 GHz
- Arbeitsspeicher: 4 GB
- Festspeicher: 500 GB
- Serielle Schnittstellen: 2 x RS232 (COM)

Monitorhalter 17 - 27"

Enthält nur den Monitorhalter (Monitor nicht im Lieferumfang enthalten)
Artikelnummer: 1 693 740 884

Monitorhalter 22 - 35"

Enthält nur den Monitorhalter (Monitor nicht im Lieferumfang enthalten)
Artikelnummer: 1 693 740 911

PC-Ausrüstungspaket für PC-Fahrwagen Standard

Komplette PC-Ausstattung | inkl. PC, Monitor, Monitorhalterung, Maus, Tastatur und Drucker
Artikelnummer: 1 691 810 743

Simultananzeige RAL 7040 | analog, oval | Schwenkarm

Artikelnummer: 1 691 601 771

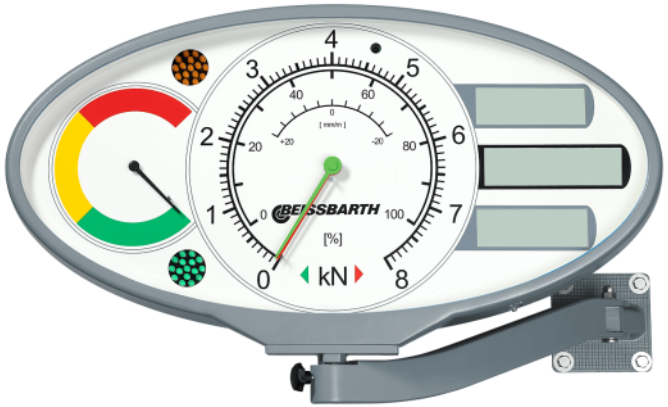

Simultananzeige RAL 7016 | analog, eckig | LCD, Schwenkarm

Artikelnummer: 1 691 601 762

Simultananzeige RAL 7040 | analog, eckig | LCD, Schwenkarm

Artikelnummer: 1 691 601 768

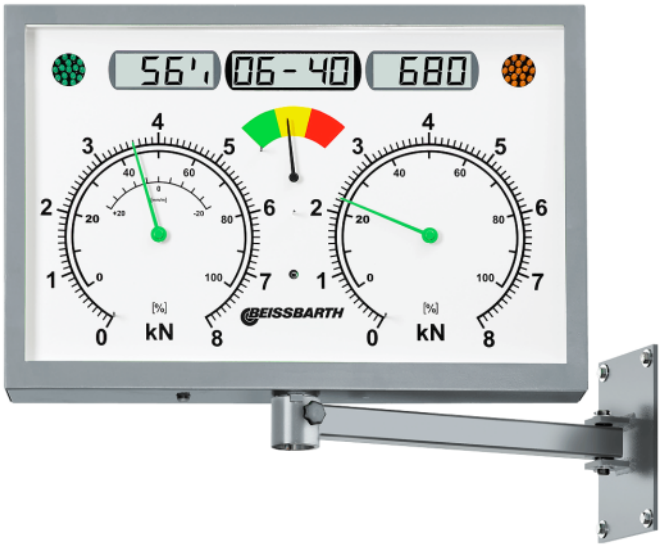

Simultananzeige RAL 7040 | analog, eckig | Schwenkarm

Artikelnummer: 1 691 601 776

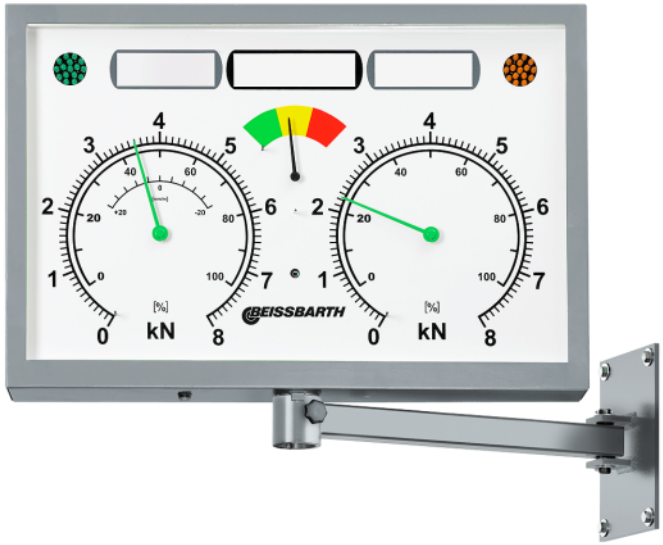

Standsäule Aluminium | RAL 7016 | für TV-Monitor / eckige Analoganzeige

Alternative zur Wandmontage, Befestigungslösung für TV-Monitore oder eckige Analoganzeigen | Zur TV-Monitor-Befestigung zusätzlich TV-Halterung für Standsäule / Schwenkarm (Art.-Nr. 1 691 810 722) erforderlich!

Artikelnummer: 1 691 810 722

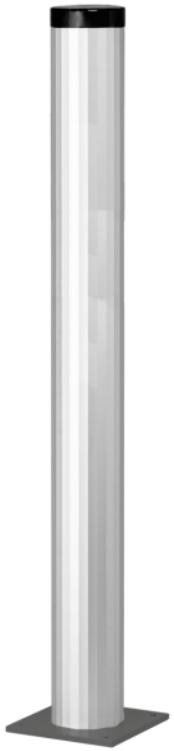

Standsäule für TV-Monitor / ovale Analoganzeige

Alternative zur Wandmontage, Befestigungslösung für TV-Monitore oder ovale Analoganzeigen
Artikelnummer: 1 691 600 470

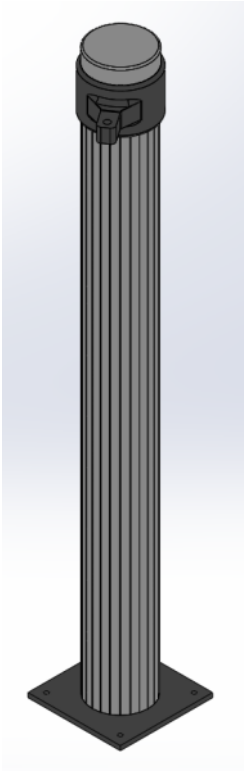

LCD-Anzeige-Set zum Aufrüsten von analogen Anzeigen ohne integriertes LCD

Artikelnummer: 1 691 601 025

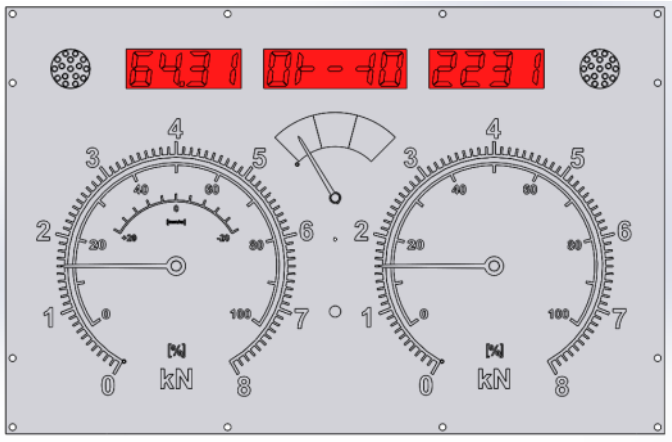

TV-Halterung für Standsäule / Schwenkarm

TV-Halterung für die Wandmontage am Schwenkarm (Art. Nr. 1 691 601 959) oder die Bodenmontage mit der Standsäule (Art.-Nr. 1 691 810 722)
Artikelnummer: 1 691 812 325

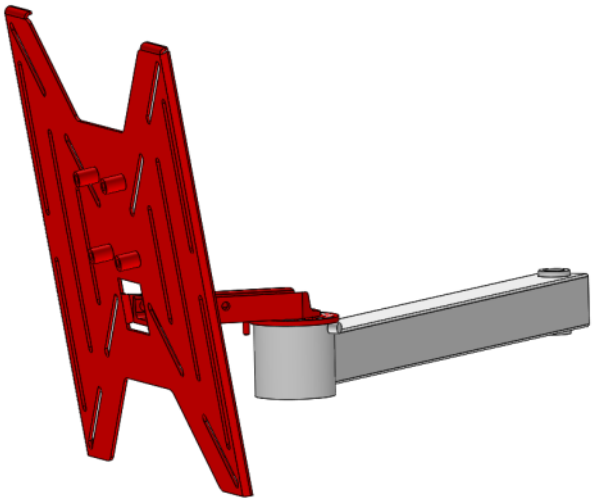

Schwenkarm für TV-Halterung

Lieferumfang bei allen Analoganzeigen | Kann auch separat bestellt werden, um den TV-Monitor an der Wand zu montieren. (Zusätzlich TV-Halterung für Standsäule / Schwenkarm (Art.-Nr. 1 691 812 325) erforderlich!)

Artikelnummer: 1 691 601 959

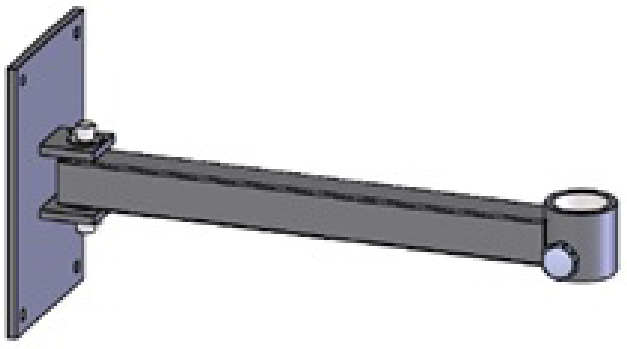

Standsäule für Power-Box

Alternative zur Wandmontage-Befestigung der Power-Box (im Lieferumfang aller Bremsprüfstande enthalten)
Artikelnummer: 1 691 601 435

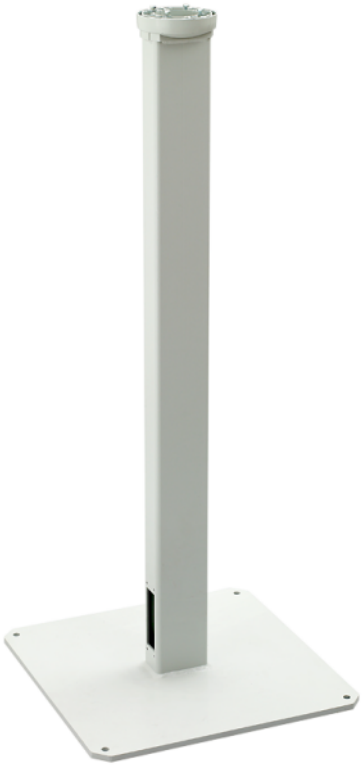

Kantenschutzrahmen für Pkw-Bremsenprüfstand BD 4xxx, 700 mm

Kantenschutz für einen Rollensatz mit 700 mm Rollenlänge
Artikelnummer: 1 691 602 000

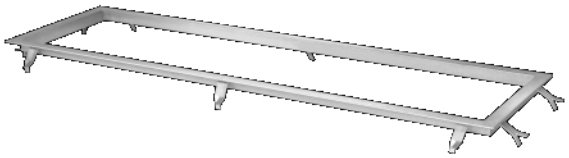

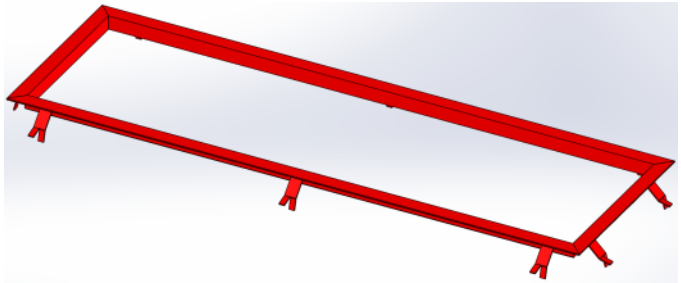

Kantenschutzrahmen für Pkw-Bremsenprüfstand BD 4xxx, 1000 mm

Kantenschutz für einen Rollensatz mit 1000 mm Rollenlänge
Artikelnummer: 1 691 602 151

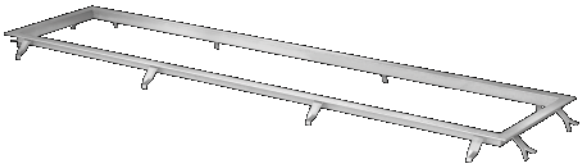

Einbauwanne für Pkw-Bremsenprüfstand BD 4xxx, 700 mm

Einbauwanne für einen Rollensatz mit 700 mm Rollenlänge
Artikelnummer: 1 691 602 115

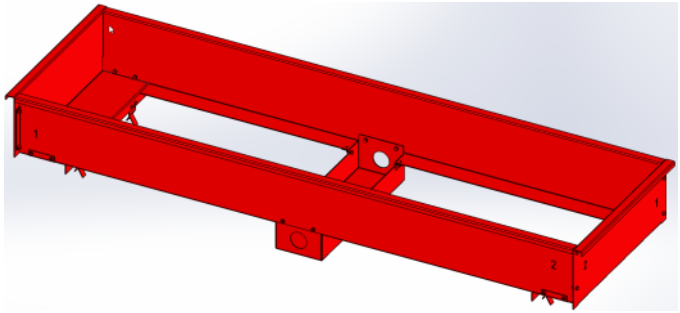

Rollenabdeckbleche schwenkbar | 700 mm

Schwenkbare Rollenabdeckbleche für BD mit Rollenbreite 700 mm | 1 Satz = 2 Stück
Artikelnummer: 1 691 601 011

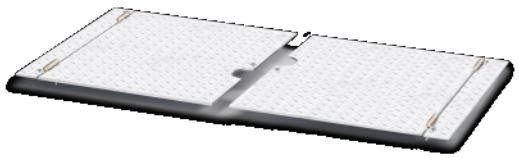

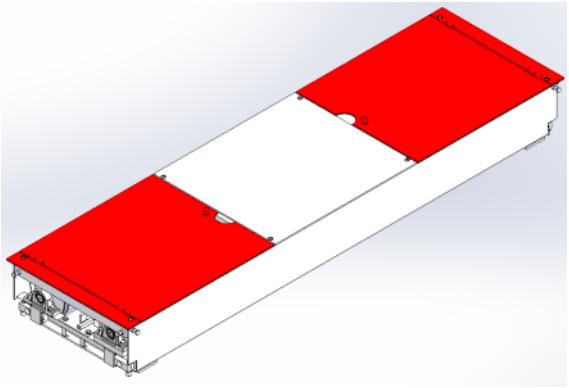

Rollenabdeckbleche steckbar | 700 mm

Steckbare Rollenabdeckbleche für BD mit Rollenbreite 700 mm | 1 Satz = 2 Stück
Artikelnummer: 1 691 601 010

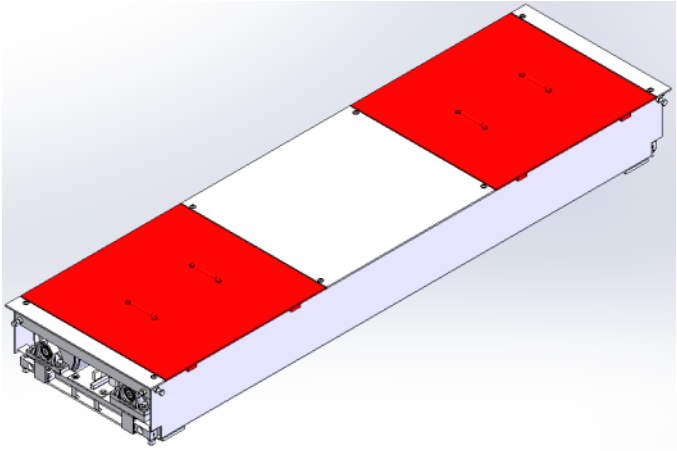

Rollenabdeckbleche steckbar | 1000 mm

Steckbare Rollenabdeckbleche für Rollenbreite 1000 mm | 1 Satz = 2 Stück
Artikelnummer: 1 691 602 112

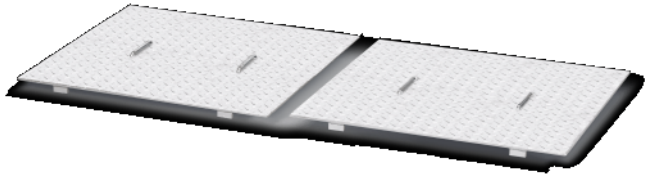

Auflageleisten für Achslastwaage | 2 Stück

Solide Auflage zur Justierung der Stellschrauben der Waagen. Nur notwendig bei Einbau ohne Einbauwanne.
Artikelnummer: 1 691 601 009

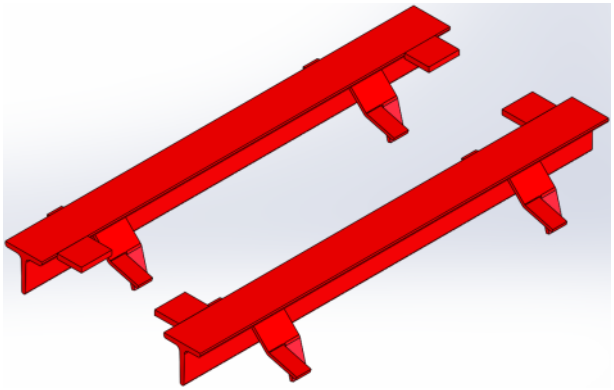

Digitales Kalibrierset für Bremsenprüfstände

Digitales Kalibrierset mit Transportkoffer, digitalem Kraftsensor und Kalibrierhandbuch
Artikelnummer: 1 691 601 392

Achslastwaage 4 Sensoren

4 Sensoren zur Bestimmung der Achslast des Fahrzeugs. Erfordert zusätzlich Auflageleisten 1691601009 bei Einbau ohne Einbauwanne.
Artikelnummer: 1 691 601 606

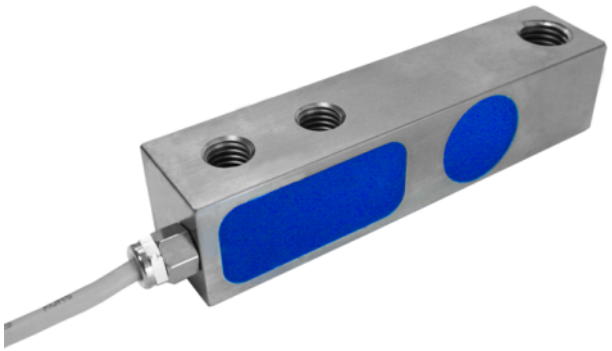

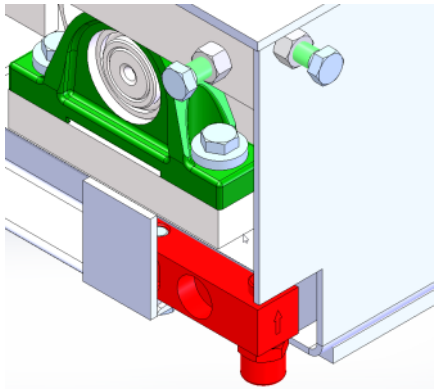

Pedalkraftsensor BPF 200 Funk

Pedalkraftsensor (Funk-Version) bestehend aus Kraftaufnehmer, Funkempfänger, Montage-Set
Artikelnummer: 1 691 601 401

Sanftanlauf 230 V | Sonderspannung Export

für einen sanfteren Start des Bremsprüfstands | für Länder mit 230 V
Artikelnummer: 1 691 601 438

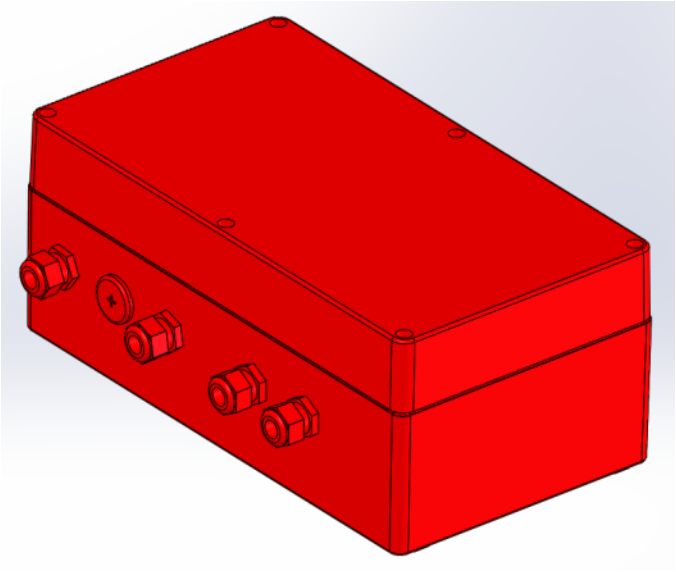

Sanftanlauf 400 V

für einen sanfteren Start des Bremsprüfstands | für Länder mit 400 V
Artikelnummer: 1 691 601 437

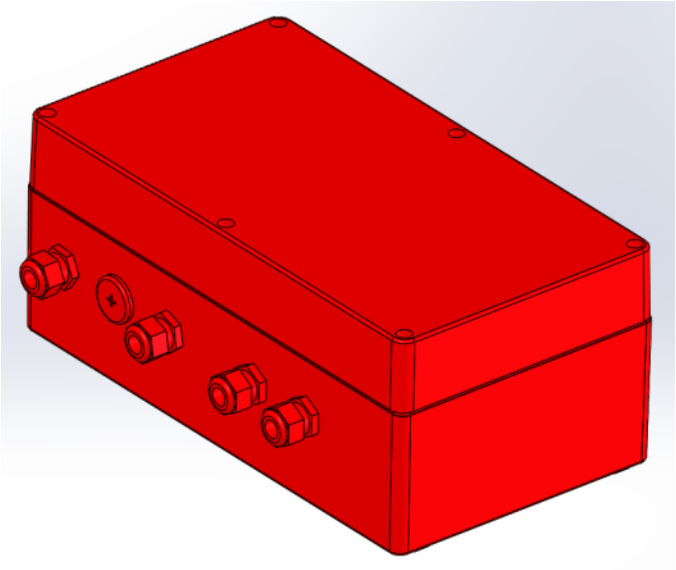

Kabelsatz 400 V | Power-Box - Rollensatz | 30 m

Artikelnummer: 1 691 601 444

Integriertes PC-Kit Professional IR

Integriertes PC-Kit für den Einbau im neuen Steuerschrank, direkte Verbindung zum PC mit USB-Kabel (bis ca. 1,5 m) | inkl. Software, Dongle #3, USB-Platine für Steuerschrank, USB-Kabel, Bnet-Kabel, IR-Empfänger, IR-Fernbedienung

Artikelnummer: 1 691 601 397

Externes PC-Kit Professional IR

Externes PC-Kit mit BUS-Kabel für größere Entfernungen (Standard 5 m, optional bis 50 m) | inkl. Software, Dongle #3, USB-Box, USB-Kabel, IR-Empfänger, IR-Fernbedienung
Artikelnummer: 1 691 601 398

Kantenschutz für BD 321 Motorrad

Artikelnummer: 1 691 300 014

Hub- und Senkschwelle | HUS 104 | für BD 4xxx und QB.4 Bremsenprüfstände | 700mm

Zum vollautomatischen Absenken und Anheben der Achse in und aus BD 4xxx und QB.4 Rollenbremsenprüfständen mit 700mm Rollensätzen
Artikelnummer: 1 691 600 015

Die Lösung zum vollautomatischen Absenken und Anheben der Achse in und aus dem Rollenbremsenprüfstand:

- Ideal für Premiumfahrzeuge oder Fahrzeuge mit geringer Bodenfreiheit
- Erleichtert den Ein- und Ausstieg aus dem Rollenbremsprüfstand
- Die automatische Steuerung des Absenkens und Anhebens erfolgt unter Berücksichtigung aller erforderlichen Sicherheitsanforderungen

Empfohlen für den intensiven Einsatz in PTI-Prüfstellen:

- Flüssigeres, schnelleres und vereinfachtes Verfahren
- Erhöht die Sicherheit des Bremsenprüfstands
- Erhöht die Langlebigkeit mechanischer Komponenten (reduziert unerwünschte Stöße und Beschleunigungen der Bank)
- Minimiert das Risiko von Spoilerschäden bei Sportwägen
- Vollautomatisch

Bremsenprüfstand QB.4 | 2200mm | 3,7kW

700mm Rollen | 3,7kW | 5,2km/h | 2,5t Prüflast | Motorbremse | Allraderkennung | Speedsensor | ASA v1.2 | feuerverzinkt | Reifenschonende Premium Rollen | mit Android App

Artikelnummer: 1 691 400 100

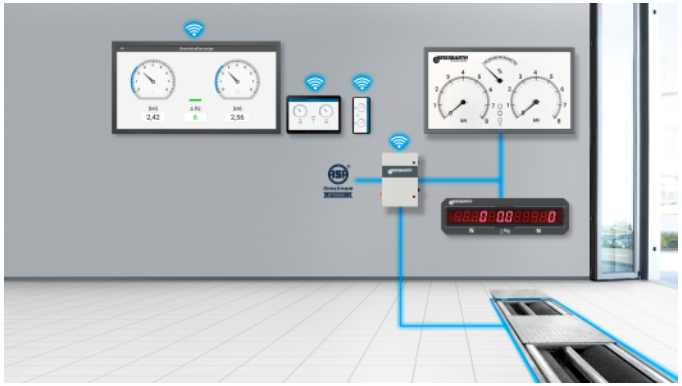

QB.4 - Der neue Benchmark für BremsenprüfständeAnzeige über Smartphone oder Tablet

- Standardmäßig ausgelegt für mobile Anzeigen
- Ohne Fahrwagen, PC oder Lizenzkosten
- Optionale Anzeige nach Wunsch: Analog, digital oder TV

Keine Kompromisse bei der Qualität

- Serienmäßig mit Motorbremse
- Feuerverzinkte Rahmen und Bodeneinheit
- Verstärkte Rollen mit reifenschonender Beschichtung
- Verstärkte Lager, hochwertige 3,7kW Motoren

Steuerschrank Next Level

- Alle elektronischen Komponenten sicher verstaut außerhalb des Rollensatzes
- Flexible Anzeigemöglichkeiten, ganz ohne Windows-PC
- Richtlinienkonform und HU-geeignet: standardmäßig mit ASA Livestream v1.2 Schnittstelle

Bremsenprüfung leicht gemacht

- Automatischer Prüfprozess
- Keine Fernbedienung
- Automatische Allraderkennung
- Programm für elektrische Parkbremsen
- Optional aufrüstbar mit 4-Punkt Achslastwaage
- Passt in alle gängigen Fundamente

Standardmäßig inklusive. Wofür andere Aufpreis verlangen:

- Motorbremse: Erhöht die Motorlebensdauer, Vereinfacht das Ausfahren
- Feuerverzinkung: schützt vor Korrosion, erhöht die Lebensdauer
- Allraderkennung: bestens gerüstet für Allrad- und Elektrofahrzeuge
- Premium Beschichtung der Rollen: Maximaler Grip, minimaler Abrieb
- App-Nutzung: Ersetzt komplette Analoganzeige und PC
- ASA-Schnittstelle: Standardmäßig HU-geeignet

Lieferumfang:

- Bremsenprüfstand mit 700mm Rollen
- QB.4 Steuerschrank mit ASA Livestream v1.2
- Android App

Bremsenprüfstand QB.4 | 2800mm | 5,0kW

1000mm Rollen | 5,0kW | 5,2km/h | 4,0t Prüflast | Motorbremse | Allraderkennung | Speedsensor | ASA v1.2 | feuerverzinkt | Reifenschonende Premium Rollen | mit Android App

Artikelnummer: 1 691 400 103

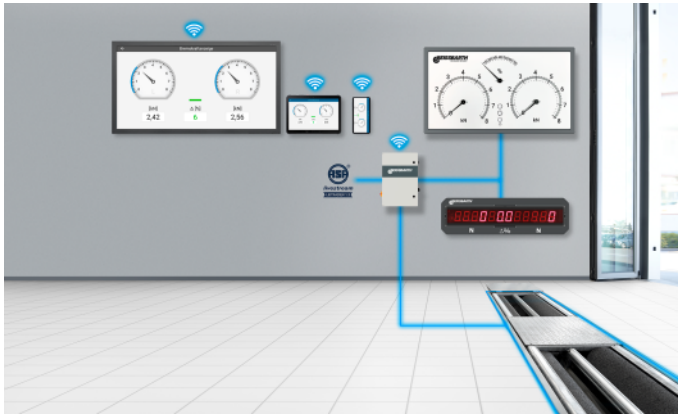

QB.4 - Der neue Benchmark für BremsenprüfständeAnzeige über Smartphone oder Tablet

- Standardmäßig ausgelegt für mobile Anzeigen
- Ohne Fahrwagen, PC oder Lizenzkosten
- Optionale Anzeige nach Wunsch: Analog, digital oder TV

Keine Kompromisse bei der Qualität

- Serienmäßig mit Motorbremse
- Feuerverzinkte Rahmen und Bodeneinheit
- Verstärkte Rollen mit reifenschonender Beschichtung
- Verstärkte Lager, hochwertige 5,0kW Motoren

Steuerschrank Next Level

- Alle elektronischen Komponenten sicher verstaut außerhalb des Rollensatzes
- Flexible Anzeigemöglichkeiten, ganz ohne Windows-PC
- Richtlinienkonform und HU-geeignet: standardmäßig mit ASA Livestream v1.2 Schnittstelle

Bremsenprüfung leicht gemacht

- Automatischer Prüfprozess
- Keine Fernbedienung
- Automatische Allraderkennung
- Programm für elektrische Parkbremsen
- Optional aufrüstbar mit 4-Punkt Achslastwaage
- Passt in alle gängigen Fundamente

Standardmäßig inklusive. Wofür andere Aufpreis verlangen:

- Motorbremse: Erhöht die Motorlebensdauer, Vereinfacht das Ausfahren
- Feuerverzinkung: schützt vor Korrosion, erhöht die Lebensdauer
- Allraderkennung: bestens gerüstet für Allrad- und Elektrofahrzeuge
- Premium Beschichtung der Rollen: Maximaler Grip, minimaler Abrieb
- App-Nutzung: Ersetzt komplette Analoganzeige und PC
- ASA-Schnittstelle: Standardmäßig HU-geeignet

Lieferumfang:

- Bremsenprüfstand mit 1000mm Rollen
- QB.4 Steuerschrank mit ASA Livestream v1.2
- Android App

Bremsenprüfstand QB.4 | 2200mm | 3,7kW | Spike

700mm Rollen | 3,7kW | 5,2km/h | 2,5t Prüflast | Motorbremse | Allraderkennung | Speedsensor | ASA v1.2 | feuerverzinkt | Spike Rollen | mit Android App

Artikelnummer: 1 691 400 104

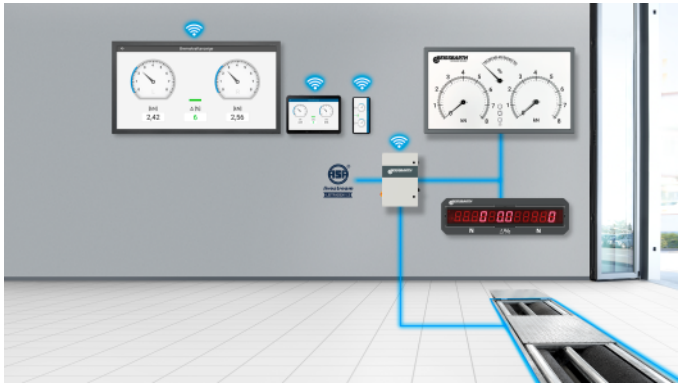

QB.4 - Der neue Benchmark für BremsenprüfständeAnzeige über Smartphone oder Tablet

- Standardmäßig ausgelegt für mobile Anzeigen
- Ohne Fahrwagen, PC oder Lizenzkosten
- Optionale Anzeige nach Wunsch: Analog, digital oder TV

Keine Kompromisse bei der Qualität

- Serienmäßig mit Motorbremse
- Feuerverzinkte Rahmen und Bodeneinheit
- Verstärkte Rollen mit Spikes
- Verstärkte Lager, hochwertige 3,7kW Motoren

Steuerschrank Next Level

- Alle elektronischen Komponenten sicher verstaut außerhalb des Rollensatzes
- Flexible Anzeigemöglichkeiten, ganz ohne Windows-PC
- Richtlinienkonform und HU-geeignet: standardmäßig mit ASA Livestream v1.2 Schnittstelle

Bremsenprüfung leicht gemacht

- Automatischer Prüfprozess
- Keine Fernbedienung
- Automatische Allraderkennung
- Programm für elektrische Parkbremsen
- Optional aufrüstbar mit 4-Punkt Achslastwaage
- Passt in alle gängigen Fundamente

Standardmäßig inklusive. Wofür andere Aufpreis verlangen:

- Motorbremse: Erhöht die Motorlebensdauer, Vereinfacht das Ausfahren
- Feuerverzinkung: schützt vor Korrosion, erhöht die Lebensdauer
- Allraderkennung: bestens gerüstet für Allrad- und Elektrofahrzeuge
- Spike Rollen
- App-Nutzung: Ersetzt komplette Analoganzeige und PC
- ASA-Schnittstelle: Standardmäßig HU-geeignet

Lieferumfang:

- Bremsenprüfstand mit 700mm Spike Rollen
- QB.4 Steuerschrank mit ASA Livestream v1.2
- Android App

Bremsenprüfstand QB.4 | 2800mm | 5,0kW | Spike

1000mm Rollen | 5,0kW | 5,2km/h | 4,0t Prüflast | Motorbremse | Allraderkennung | Speedsensor | ASA v1.2 | feuerverzinkt | Spike Rollen | mit Android App

Artikelnummer: 1 691 400 105

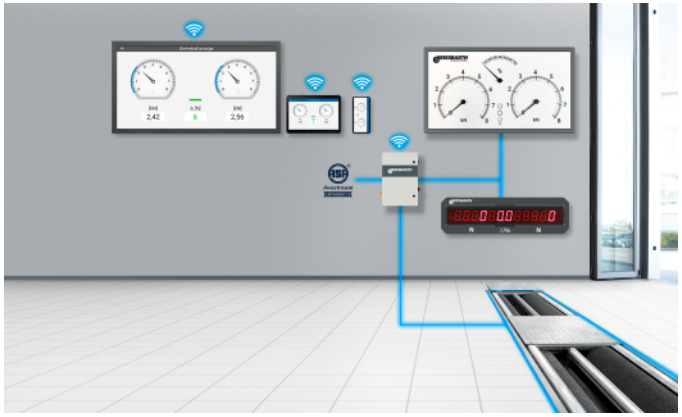

QB.4 - Der neue Benchmark für BremsenprüfständeAnzeige über Smartphone oder Tablet

- Standardmäßig ausgelegt für mobile Anzeigen
- Ohne Fahrwagen, PC oder Lizenzkosten
- Optionale Anzeige nach Wunsch: Analog, digital oder TV

Keine Kompromisse bei der Qualität

- Serienmäßig mit Motorbremse
- Feuerverzinkte Rahmen und Bodeneinheit
- Verstärkte Rollen mit Spikes
- Verstärkte Lager, hochwertige 5,0kW Motoren

Steuerschrank Next Level

- Alle elektronischen Komponenten sicher verstaut außerhalb des Rollensatzes
- Flexible Anzeigemöglichkeiten, ganz ohne Windows-PC
- Richtlinienkonform und HU-geeignet: standardmäßig mit ASA Livestream v1.2 Schnittstelle

Bremsenprüfung leicht gemacht

- Automatischer Prüfprozess
- Keine Fernbedienung
- Automatische Allraderkennung
- Programm für elektrische Parkbremsen
- Optional aufrüstbar mit 4-Punkt Achslastwaage
- Passt in alle gängigen Fundamente

Standardmäßig inklusive. Wofür andere Aufpreis verlangen:

- Motorbremse: Erhöht die Motorlebensdauer, Vereinfacht das Ausfahren
- Feuerverzinkung: schützt vor Korrosion, erhöht die Lebensdauer
- Allraderkennung: bestens gerüstet für Allrad- und Elektrofahrzeuge
- Spike Rollen
- App-Nutzung: Ersetzt komplette Analoganzeige und PC
- ASA-Schnittstelle: Standardmäßig HU-geeignet

Lieferumfang:

- Bremsenprüfstand mit 1000mm Spike Rollen
- QB.4 Steuerschrank mit ASA Livestream v1.2
- Android App

QB.4

Bremsenprüfstand QB.4 | 2200mm | 3,7kW
Artikelnummer: 1 691 400 100

Bremsenprüfstand QB.4 | 2800mm | 5,0kW
Artikelnummer: 1 691 400 103

Bremsenprüfstand QB.4 | 2200mm | 3,7kW | Spike
Artikelnummer: 1 691 400 104

Bremsenprüfstand QB.4 | 2800mm | 5,0kW | Spike
Artikelnummer: 1 691 400 105

Serie BD 4xxx - PC ready

Pkw-Bremsenprüfstand BD 4132
Artikelnummer: 1 691 600 642

Serie BD 4xxx - mit Anzeige

Pkw-Bremsenprüfstand BD 4332
Artikelnummer: 1 691 600 648

WICHTIGE HINWEISE

- Bitte beachten Sie, dass in dieser Liste auch Ersatzteile enthalten sind.
- Ausschließlich Einweisung oder Montage.
- Lieferung erfolgt ab Werk inklusive Verpackung.

VERSION 2025.07.03 – PREISE AUF ANFRAGE

- Ab diesem Zeitpunkt verlieren alle bisherigen Listen ihre Gültigkeit.
- Bitte lesen Sie unsere AGB‘s in der jeweils gültigen Fassung vor Auftragserteilung im Internet unter www.beissbarth.com.

Beissbarth Automotive Testing Solutions GmbH
Friedrichshafener Str. 602
82205 Gilching
sales@beissbarth.com
www.beissbarth.com

Telefon: +49-(0)89-14901-0
Telefax: +49-(0)89-14901-246

Bestellnummer 1 693 602 008 **Printnorm** BB XXX / XX.XX.2020 DE · Technische Änderungen, Programmänderungen und Irrtümer bleiben vorbehalten.